12162999

М. 4701. **Инструкция** по сборке и эксплуатации мебели **Турин.** **Комод Тр1-97,98**

АРТИС
мебель вашего стиля

ВНИМАНИЕ! Упаковку мебели до окончания сборки выбрасывать категорически запрещается.
В противном случае претензии по качеству мебели **ФАБРИКА НЕ ПРИНИМАЕТ**

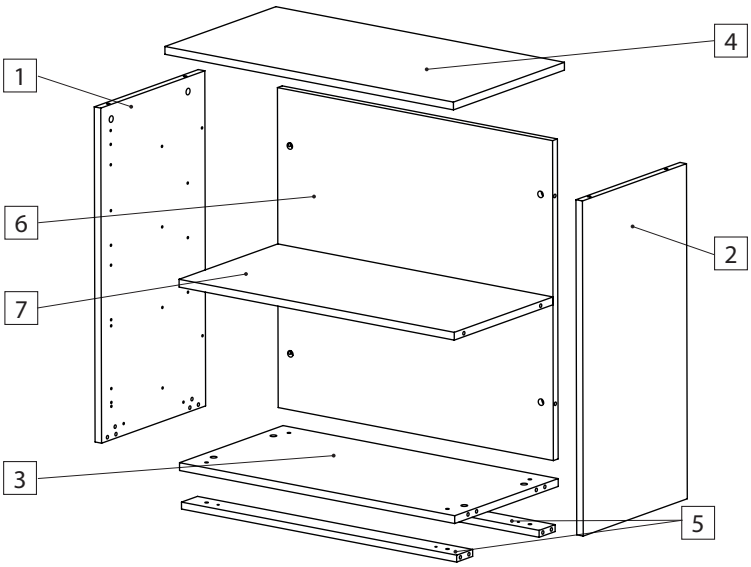

Спецификация. Детали Тр1-97/98

	Арт. уп.	Модуль	Кол.	Наименование	Код детали	Кол., шт. в уп.	Размер, мм
1	11979	Тр1-97	1	Стенка бок. левая	D.10740-03	1	774 x 390 x 18
		Тр1-98	2				
2		Тр1-97	1	Стенка бок. правая	D.10740-04	1	774 x 390 x 18
		Тр1-98	2				
3	11733	Тр1-97	1	Стенка нижняя	D.10742-01	1	763 x 388 x 18
		Тр1-98	2				
4	11981	Тр1-97	1	Крышка	D.6814-03	1	800 x 416 x 18
	11983	Тр1-98	1		D.6849-03	1	1600 x 416 x 18
5	11731	Тр1-97	1	Планка монтажная	D.10722-01	2	763 x 60 x 16
		Тр1-98	2				
6	11732	Тр1-97,98	1	Стенка задняя	D.10741-01	1	763 x 739 x 18
7	19980	Тр1-97	1	Полка	D.11025-01	1	763 x 370 x 18
		Тр1-98	2				

Спецификация. Двери (В состав корпуса не входят)

	Арт. уп.	Модуль	Кол.	Наименование	Код детали	Кол., шт. в уп.	Размер, мм
8	11982	Тр1-97	2	Дверь	F.0987-01	1	740 x 396 x 21
		Тр1-98	4				

Тр1-97

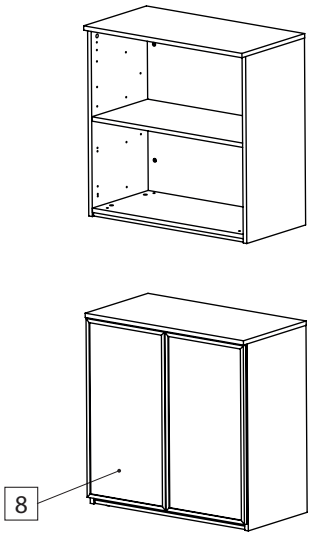

Тр1-98

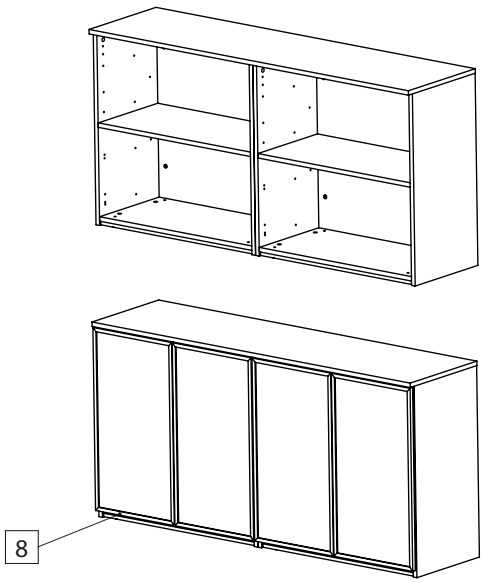

Для деталей и торцов, не видимых в готовом собранном и установленном изделии, допускается кромление кромкой, отличающейся по цвету и декору от материала детали, либо технической кромкой.

Количество фурнитуры на изделие Тр1-97/98

*Опция

**Тип и кол-во зависит от типа ручки

Тип фурнитуры	Кол-во	Тип фурнитуры	Кол-во	Тип фурнитуры	Кол-во	Тип фурнитуры	Кол-во	Тип фурнитуры	Кол-во
1 Эксцентрик	16/32	2 Дюбель	16/32	3 Шкант 8х30	12/24	4 Стяжка межсекционная	4	5 Дюбель пластиковый	2/4
6 Шуруп с прессшайбой 4х30	4/8	7 Демпфер	4/8	8 Подпятник войлочный	4/8	9 Шуруп 4 х 50	2/4	10 Опора регулируемая PI-10	4/8
11 Муфта футорка М6*13	4/8	12 Заглушка d = 5 мм	24/48	13 Заглушка d = 8 мм	4/8	14 Заглушка эксцентрика	16/32	15 Петля накладная	4/8
16 Ответная планка петли	4/8	17 Заглушка на плечо петли	4/8	18 Шуруп 4х16	8/16	19 Ручка	*	20 Толкатель двери комплект*	2/4
21 Шуруп / Винт	**								

Шаг 1 Стенка боковая левая

Стенка боковая правая собирается аналогично

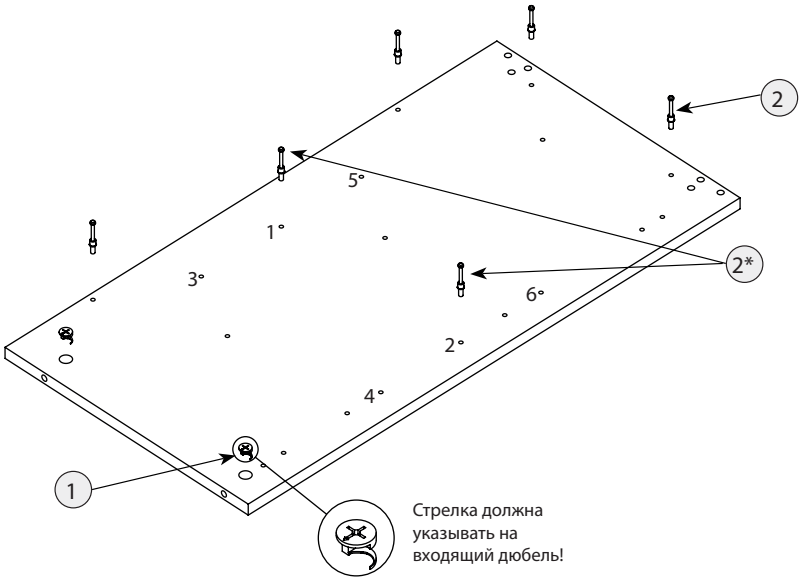

* - Если кол-во полок 1 шт., то дюбели кужно установить в отверстия 1 и 2. Если кол-во полок 2 шт, то в отверстия 3, 4, 5, 6

Шаг 2 Крышка

Тр1-97

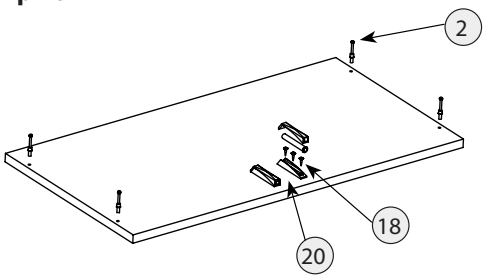

Тр1-98

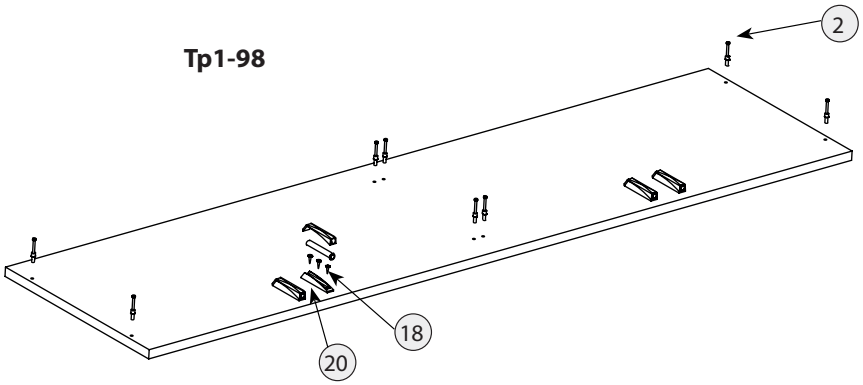

* позиции 18 и 20 опционально

Шаг 3 Стенка нижняя

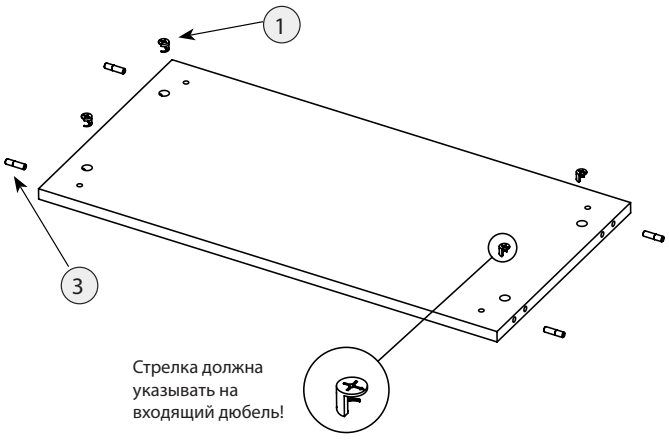

Шаг 4 Стенка задняя

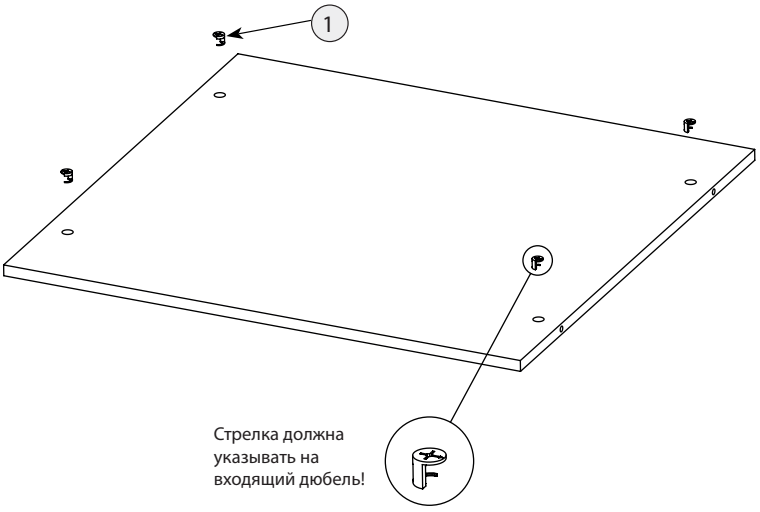

Шаг 5 Планка монтажная

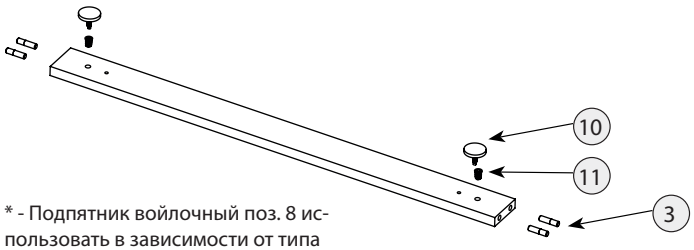

* - Подпятник войлочный поз. 8 использовать в зависимости от типа напольного покрытия (по необходимости), чтобы избежать его повреждения

Шаг 6 Полка

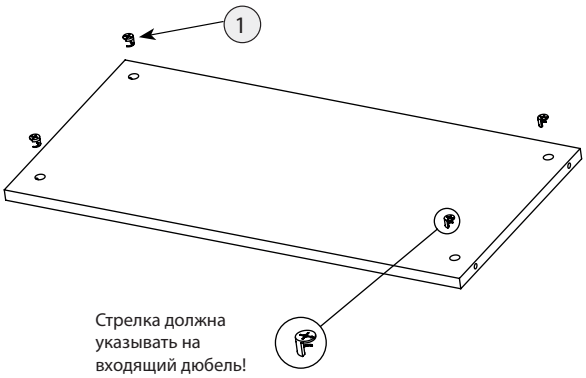

Стрелка должна указывать на входящий дюбель!

Шаг 7 Собирать как показано на рисунке

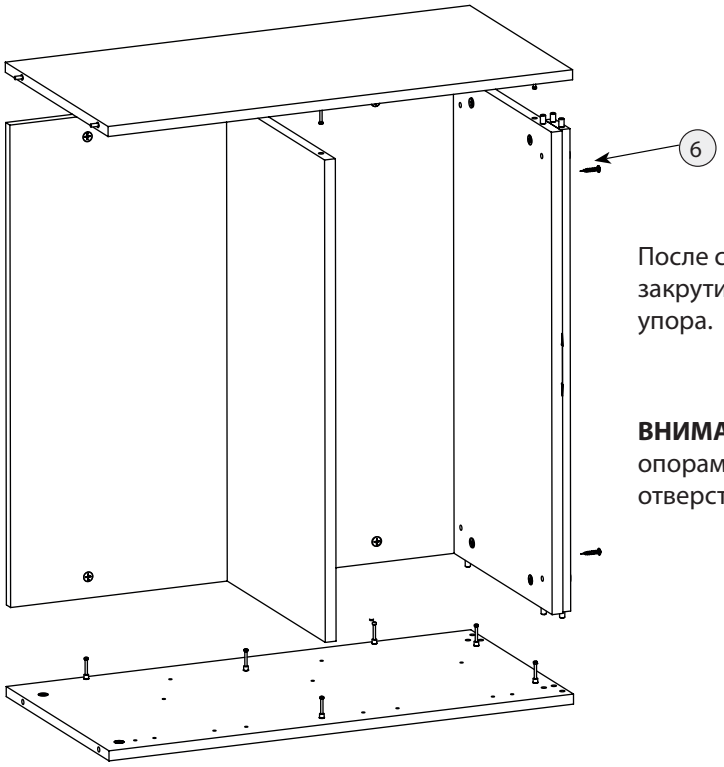

После соединения эксцентрики закрутить по часовой стрелке до упора.

ВНИМАНИЕ! При установке стенки нижней и монтажных планок с опорами, проверить соосность отверстий для регулировки опор с отверстиями под опоры.

Шаг 8 Крепление крышки

Тр1-97

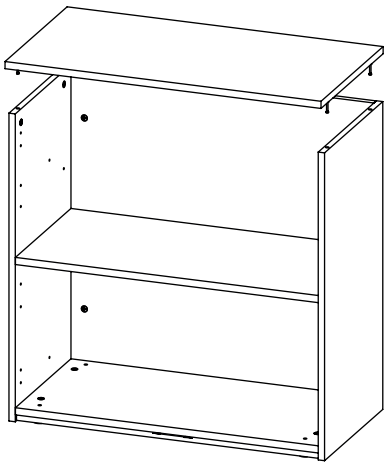

Тр1-98

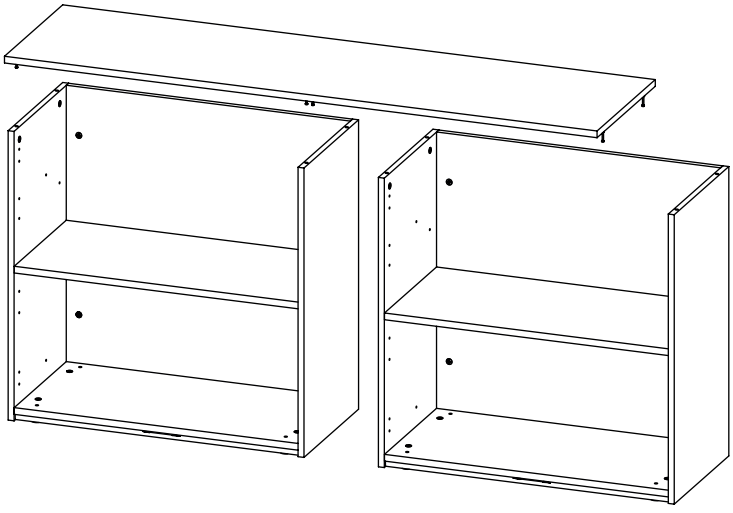

После соединения эксцентрики закрутить по часовой стрелке до упора.

Шаг 9

Установите шкаф на место эксплуатации. Выровняйте шкаф при помощи регулировочных опор. Для крепления рядом стоящих шкафов друг к другу используйте межсекционную стяжку.

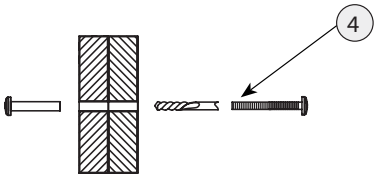

Шаг 10 Установка петли и ответной планки

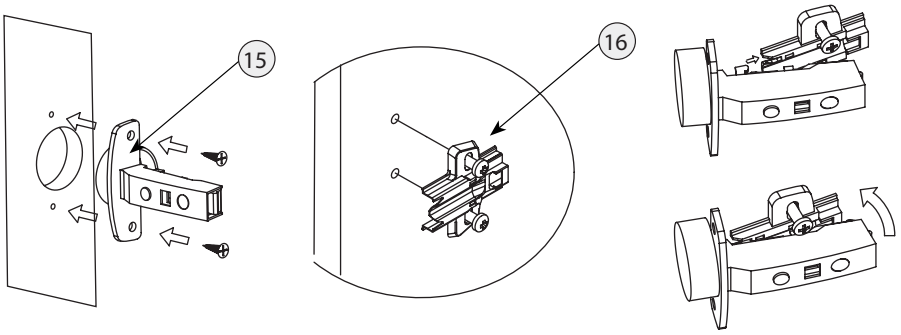

Соединение петли с ответной планкой: Наложить на монтажную планку, заведя в пазы. Защелкнуть на монтажной планке нажатием

Шаг 11 Регулировка петель

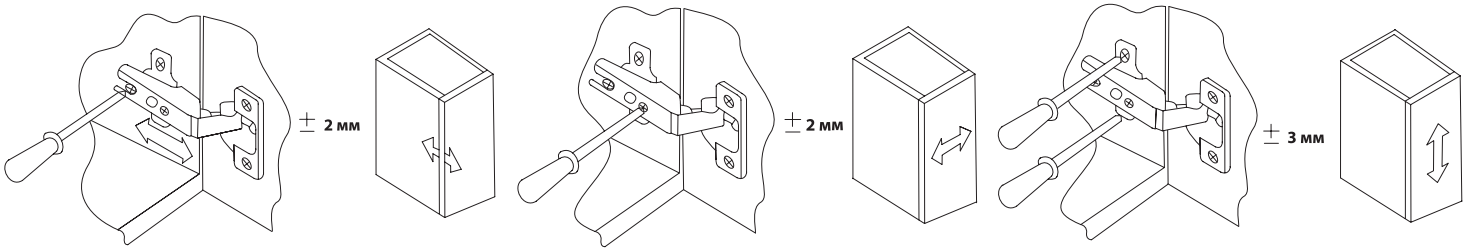

После установки изделия и регулировки всех механизмов необходимо все отверстия и видимые эксцентрики минификсов закрыть заглушками.

Шаг 12 Установка ручек (опционально)

Возможно другое расположение ручек, отличающееся от чертежа

Вариант (ручка скоба, ручка кнопка)

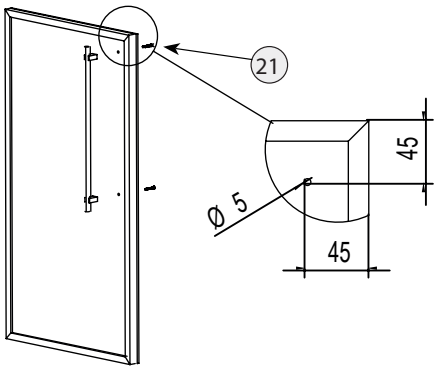

Во избежание сколов сверлите с лицевой стороны, подложив брусок/ подкладку на выходе сверла.

Вариант (ручка торцевая)

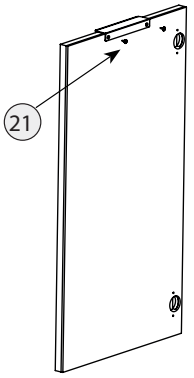

Правила по эксплуатации и уходу за мебелью

Сохранность качества приобретённой мебели зависит от соблюдения условий её хранения и эксплуатации.

1. Транспортировка мебели. Мебель в собранном виде должна перевозиться в вертикальном положении с закрытыми дверьми и ящиками транспортными средствами, приспособленными для перевозки и предохранения мебели от повреждений, загрязнений и атмосферных осадков. Мебель, перевозимая при температуре ниже 0°С, охлаждается и при установке в помещение «запотевает», поэтому её следует немедленно протереть чистой сухой мягкой тканью.

2. Установка мебели. Мебель не следует устанавливать близко к сырым и холодным стенам или к источникам тепла (печам, батареям и др. отопительным приборам). Минимальное расстояние 0.5 м. Установку или перестановку мебели следует производить только путём поднятия изделия за боковые стенки. При не ровных полах под опорные элементы мебели вставляются установочные клинья.

3. Эксплуатация мебели. Используйте мебель в помещениях с температурой воздуха от 10 до 55°С и относительной влажностью не более 80%.

Мебель и зеркала должны быть защищены от воздействия прямого солнечного света, так как под их действием изменяется цвет и портится внешний вид изделия. Не допускайте попадания на мебель агрессивных жидкостей (спирта, ацетона, растворителей, кислот, щелочей, масел и т. п.). Случайно попавшую на поверхность жидкость следует немедленно стереть сухой тканью. Не следует ставить на поверхность мебели горячие предметы. Корпусная мебель должна использоваться в соответствии с функциональным назначением каждого отдельного предмета. Все тяжести следует размещать внутри шкафов и тумб таким образом, чтобы добиться равномерного распределения нагрузки по всей имеющейся площади и обеспечить необходимое равновесие скользящих частей. Вещи на полках рекомендуется размещать по принципу: наиболее тяжелые — ближе к краям (опорам), более легкие — ближе к центру. Высокие элементы (колонны, многоярусные шкафы, комоды и т.д.) рекомендуется больше нагружать в нижних секциях для обеспечения лучшей устойчивости этих элементов. При эксплуатации корпусной мебели **не допускается** статическая вертикальная нагрузка (в особенности с приложением усилия к одной точке): на дно ящиков — более 5 кг, на стенки верхние, нижние, полки, крышки (шкафов, стеллажей, тумб) — более 10 кг, на крышки комодов, тумб подвесных, напольных (при условии крпеления к стене) – до 40 кг. Нормальное усилие открытия дверей — до 3 кг, усилие выдвижения ящиков — до 5 кг. При ослаблении резьбовых соединений периодически их подтягивайте.

4. Уход за мебелью. Производите уход за мебелью сухой мягкой тканью (фланель, миткаль) с помощью специальных средств, придающих блеск поверхности, защищающих от появления статического электричества. Не допускается применять средства, не предназначенные для ухода за мебелью. Для ухода за стеклянными и зеркальными поверхностями следует использовать только средства мягкого воздействия, не обладающие абразивным действием и не содержащие агрессивных компонентов. Внимательно читайте состав чистящих средств.

5. Порядок предъявления претензий на качество мебели. Претензии по комплектации или качеству мебели должны направляться покупателем непосредственно в магазин, где приобретена мебель, с обязательным приложением документов на покупку. Претензии от покупателей принимаются розничными торговыми организациями в течение гарантийного срока. Гарантийный срок эксплуатации мебели — 5 лет. Срок службы — 10 лет.

Техническое описание (размеры изделий и деталей, в том числе на рисунках и в таблицах) приведено без обязательств с нашей стороны. Мы оставляем за собой право на внесение конструктивных изменений без ущерба функциональности, изменение ассортимента и окончательного дизайна нашей продукции.