11121999

М. 4274. **Инструкция** по сборке и эксплуатации мебели **Толедо.** **Шкаф со столом Тл1-18 Л/П, 118Л/П**

АРТИС
мебель вашего стиля

ВНИМАНИЕ! Упаковку мебели до окончания сборки выбрасывать категорически запрещается.
В противном случае претензии по качеству мебели **ФАБРИКА НЕ ПРИНИМАЕТ**

Сборка представлена для Тл1-118Л.
Для Тл1-118П - симметрично.
Для Тл1-18Л/П - аналогично

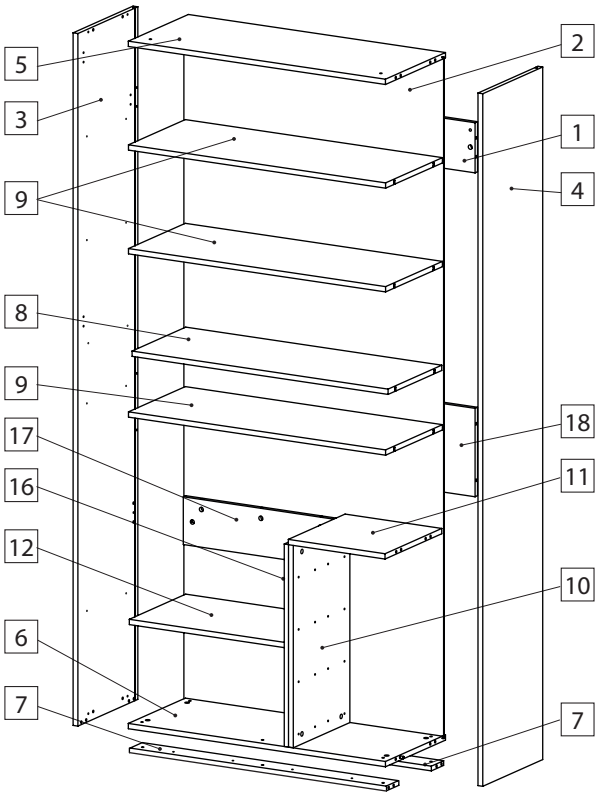

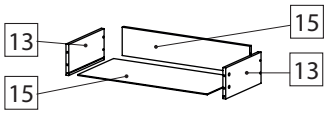

Тл1-118Л

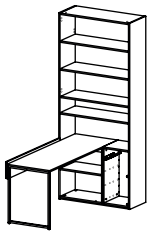

Тл1-118П

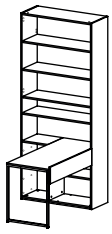

Тл1-18Л

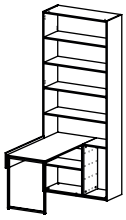

Тл1-18П

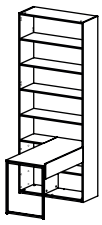

Стол 1/2
с вылетом 1295/1007 мм

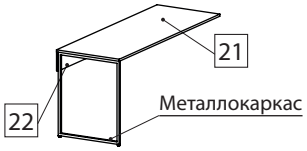

Бортик к столу 1/2

Спецификация. Детали

	Модуль	Артикул упак.	Кол-во упак.	Наименование	Кол., шт.	Код	Размер, мм
1	**все**	**7215**	**1**	Ребро жесткости	1	D.6666-01	964 x 170 x 16
2	Тл1-118Л/П	**9070**	**1**	Стенка задняя	1	D.8170-01	2311 x 978 x 3,2
	Тл1-18Л/П	**7219**	**1**		1	D.6353-01	2461 x 978 x 3,2
3	Тл1-118Л	**10233**	**1**	Стенка боковая левая	1	D.8173-11	2350 x 391 x 18
	Тл1-118П	**10382**	**1**		1	D.8173-13	2350 x 391 x 18
	Тл1-18Л	**9679**	**1**		1	D.7356-13	2500 x 391 x 18
	Тл1-18П	**10386**	**1**		1	D.7356-15	2500 x 391 x 18
4	Тл1-118Л	**10233**	**1**	Стенка боковая правая	1	D.8173-14	2350 x 391 x 18
	Тл1-118П	**10382**	**1**		1	D.8173-12	2350 x 391 x 18
	Тл1-18Л	**9679**	**1**		1	D.7356-16	2500 x 391 x 18
	Тл1-18П	**10386**	**1**		1	D.7356-14	2500 x 391 x 18
5	Тл1-118Л, Тл1-18Л	**9680**	**1**	Стенка верхняя	1	D.7360-01	964 x 390 x 18
	Тл1-118П, Тл1-18П	**10383**	**1**				
6	Тл1-118Л, Тл1-18Л	**9680**	**1**	Стенка нижняя лев.	1	D.7360-06	964 x 390 x 18
	Тл1-118П, Тл1-18П	**10383**	**1**	Стенка нижняя прав.	1	D.7360-07	964 x 390 x 18
7	Тл1-118Л, Тл1-18Л	**9680**	**1**	Планка монтажная	2	D.7636-01	964 x 80 x 16
	Тл1-118П, Тл1-18П	**10383**	**1**		2		
8	**все**	**9681**	**1**	Полка	1	D.7359-01	964 x 350 x 18
9	**все**			Полка	3	D.8955-01	964 x 369 x 18
10	**все**	**9682**	**1**	Перегородка	1	D.8763-01	687 x 369 x 18
11	Тл1-118Л, Тл1-18Л	**9683**	**1**	Крышка лев.	1	D.8729-01	370 x 364 x 18
	Тл1-118П, Тл1-18П	**10384**	**1**	Крышка прав.	1	D.8729-02	370 x 364 x 18
12	**все**	**9686**	**1**	Полка	1	D.8725-01	584 x 368 x 18
13	**все**	**11227**	**1**	Стенка ящ. бок. лев.	1	D.10055-01	350 x 239 x 16
14	**все**			Стенка ящ. бок. прав.	1	D.10055-02	350 x 239 x 16
15	**все**			Стенка ящ. задн.	1	D.8750-01	306 x 225 x 16
12	**все**	**11343**	**1**	Стенка ящ. бок. лев.	2	D.10035-01	350 x 100 x 16
13	**все**			Стенка ящ. бок. прав.	2	D.10035-01	350 x 100 x 16
14	**все**			Стенка ящ. задн.	2	D.8753-01	306 x 86 x 16
15	**все**	**11307**	**1**	Дно ящика	3	D.10119-01	320 x 356 x 3,2
16	Тл1-118Л, Тл1-18Л	**9836**	**1**	Царга левая	1	D.8824-01	687 x 369 x 16
	Тл1-118П, Тл1-18П	**10385**	**1**	Царга правая	1	D.8824-02	687 x 369 x 16
17	все	**9837**	**1**	Царга	1	D.8758-01	584 x 162 x 16
18	**все**	**7450**	**1**	Ребро жесткости	1	D.6352-01	964 x 300 x 16

Спецификация. Стол к шкафу

21	**Стол 1**	**10237**	**1**	Крышка	1	D.9101-01	1377 x 600 x 18
22		**10238**	**1**	Царга	1	D.9102-01	1361 x 162 x 16
21	**Стол 2**	**9684**	**1**	Крышка	1	D.8727-01	1665 x 600 x 18
22		**9685**	**1**	Царга	1	D.8730-01	1649 x 162 x 16

Спецификация. Бортик стола, опционально. В состав корпуса не входит

23	**Бортик 1**	**10241**	**1**	Бортик	1	D.9103-01	1006 x 210 x 18
	Бортик 2	**10178**	**1**	Бортик	1	D.9100-01	1294 x 210 x 18

Спецификация Двери, Фасады. В состав корпуса не входит

24	**9692**	**1**	К-т дверей ЛДСП	2	D.8754-01	1071 x 496 x 18
	9830/10982	**2**	К-т дверей Ст. «РИПЛ»	1	F.0700-01/ F.0887-01	1071 x 495 x 20
	10053/10983	**3**	К-т дверей Ст. «ТОН»	2	F.0738-01/ F.0888-01	1071 x 495 x 20
25	**10394**	**1**	Фасад ящ.	1	D.8761-01	378 x 352 x 18
			Фасад ящ.	2	D.8762-01	378 x 174,5 x 18

Количество фурнитуры на изделие. ** - Бортик

*Тип петли и крепежа зависит от типа двери

Тип фурнитуры	Кол-во	Тип фурнитуры	Кол-во	Тип фурнитуры	Кол-во	Тип фурнитуры	Кол-во	Тип фурнитуры	Кол-во
1 Эксцентрик	49	7 Муфта футорка М6*13	6	13 Заглушка d = 8 мм	21	19 Демпфер	1	25 Шуруп / винт М3х18*	3
2 Дюбель	49	8 Фиксатор задней стенки	18	14 Заглушка эксцентрика	33	20 Петля накладная*	4	26 Опора резьбовая М6х18	2
3 Полочный фиксатор TABv16	20	9 Заглушка конфирмата	12	15 Комплект навеса	2	21 Ответная планка петли	4	27 Смягчитель удара	3
4 Полкодержатель TABv16	20	10 Шуруп 4х16	45	16 Гвоздь мебельный	38	22 Заглушка на плечо петли	4		
5 Конфирмат	12	11 Шуруп с прессшайбой 4х30	10 8**	17 Опора регулируемая PI-10	6	23 Направляющие Quadro 350 мм, к-т	3		
6 Шкант 8х30	26	12 Стяжка межсекционная	6	18 Подпятник войлочный	8	24 Шуруп с пресс-шайбой острый 4,2 х 25	9		

Шаг 1 Стенка боковая левая

Для Тл1-118Л, 18Л.
Для Тл1-118П, 18П - симметрично.

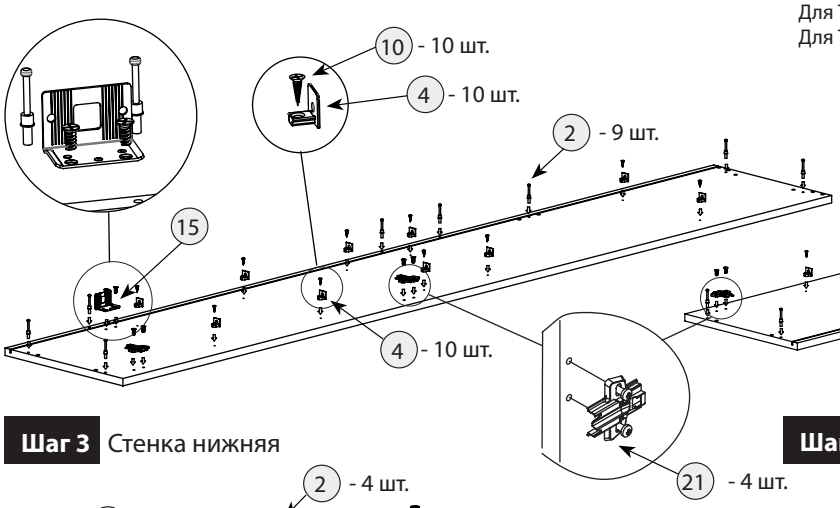

Шаг 2 Стенка боковая правая

Для Тл1-118Л, 18Л.
Для Тл1-118П, 18П - симметрично.

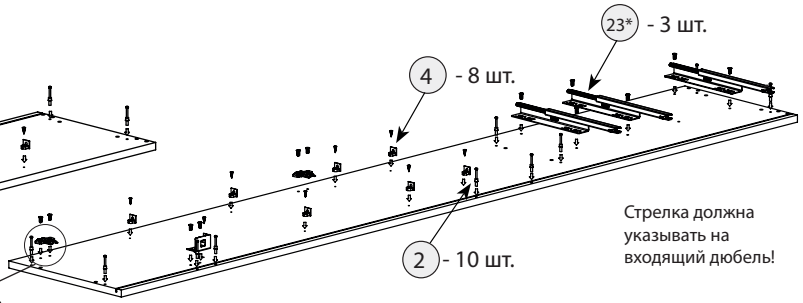

Шаг 3 Стенка нижняя

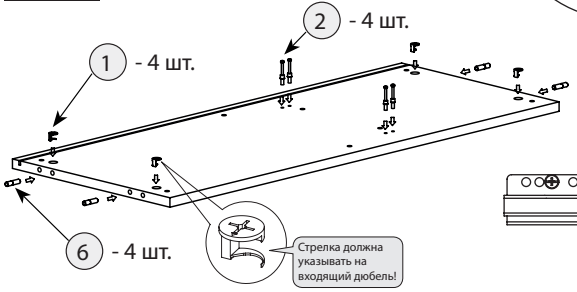

* - монтаж направляющих производить после **Шага 18** сборки

Шаг 4 Перегородка

Для Тл1-118Л, 18Л.
Для Тл1-118П, 18П - симметрично.

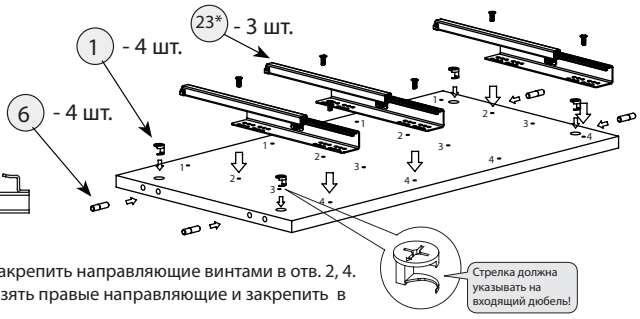

Для Тл1-118Л, 18Л - закрепить направляющие винтами в отв. 2, 4.
Для Тл1-118П, 18П - взять правые направляющие и закрепить в отв. 1, 3.

Шаг 5 Царга левая. Царга правая - симметрично

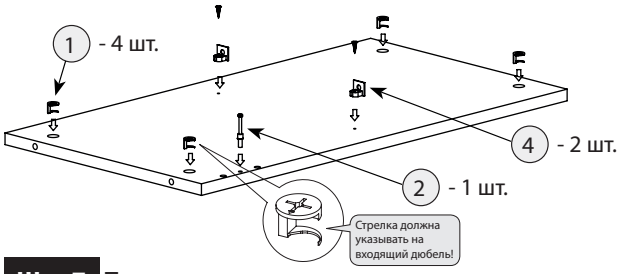

Шаг 6 Стенка верхняя

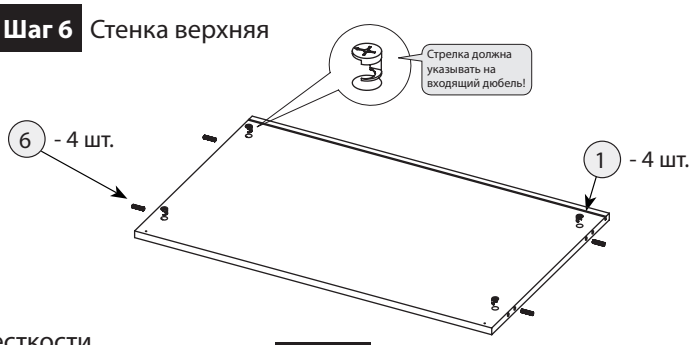

Шаг 7 Планка монтажная

Чтобы избежать повреждения напольного покрытия, при необходимости используйте войлочные подпятники (18)

Шаг 8 Ребро жесткости

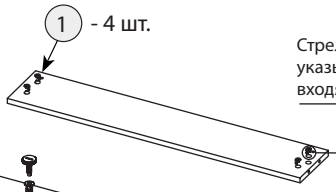

Шаг 9 Ребро жесткости

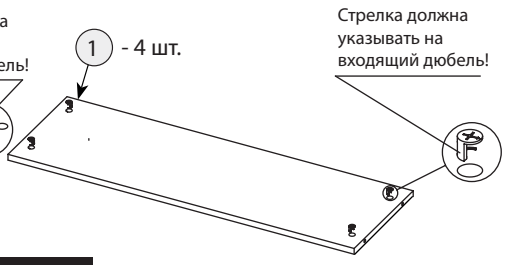

Шаг 10 Полки

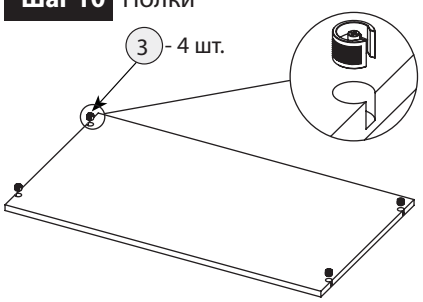

Шаг 11 Царга

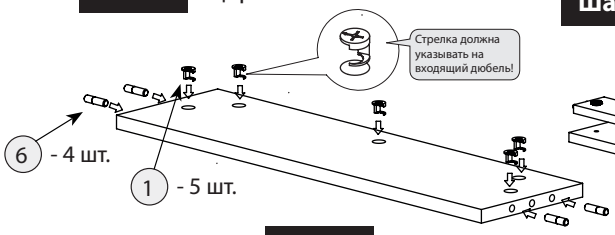

Шаг 12 Установка планок монтажных

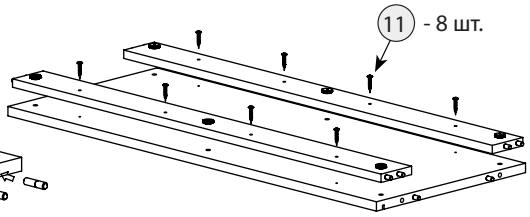

Шаг 13 Установка Царги левой на стенку нижнюю.

Для Тл1-118Л, 18Л.
Для Тл1-118П, 18П - симметрично.

После соединения эксцентрики закрутить по часовой стрелке до упора.

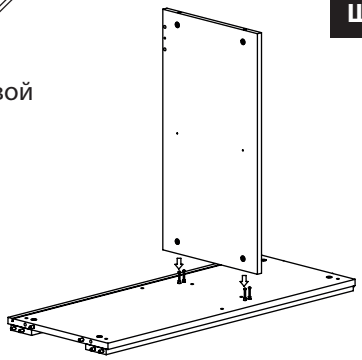

Шаг 14 Собирать, как показано на рисунке

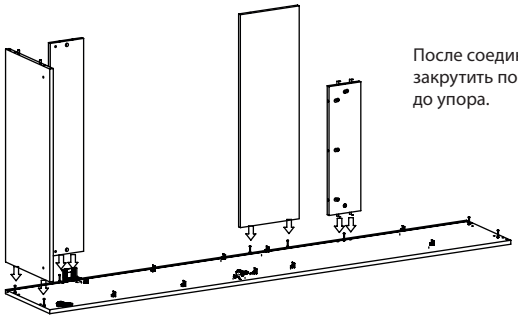

После соединения эксцентрики закрутить по часовой стрелке до упора.

Шаг 15 Собирать, как показано на рисунке

После соединения эксцентрики закрутить по часовой стрелке до упора.

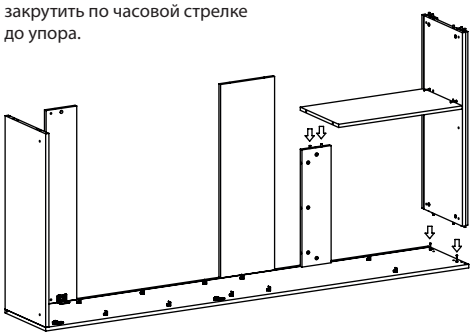

Шаг 16 Собирать, как показано на рисунке

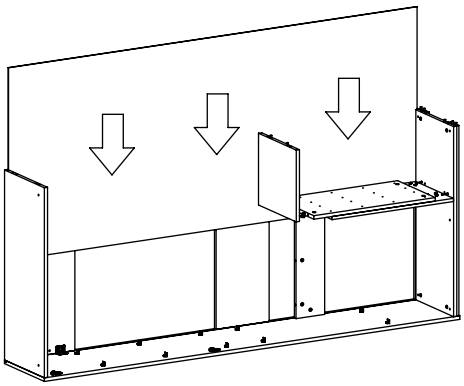

Шаг 17 Собирать, как показано на рисунке

После соединения эксцентрики закрутить по часовой стрелке до упора.

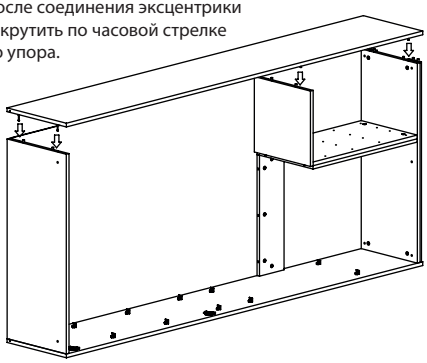

Шаг 18 Сборка ящика

Шаг 18.1 Стенка ящика боковая левая. Правая - аналогично

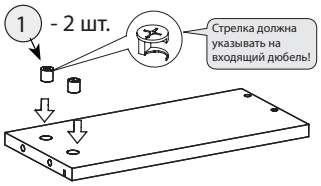

Шаг 18.2 Стенка ящика задняя и боковые

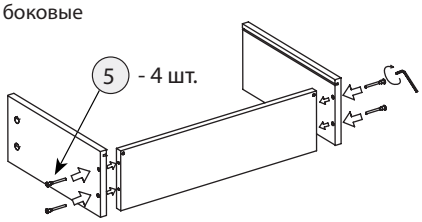

Шаг 18.3 Фасад

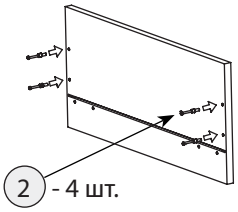

Шаг 18.4 Монтаж фасада

После соединения эксцентрики закрутить по часовой стрелке до упора.

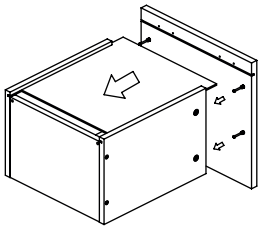

Шаг 18.5 Клипсы, дно

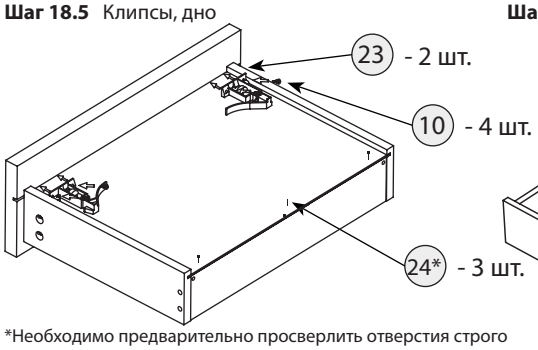

*Необходимо предварительно просверлить отверстия строго по центру торца задней стенки сверлом d=3мм, глубиной 25мм. Количество отверстий = количеству шурупов.

Шаг 18.6 Монтаж и демонтаж ящика

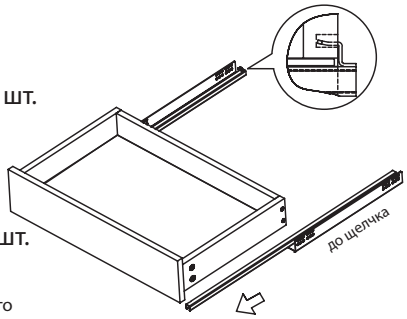

Шаг 19 Фиксация задней стенки

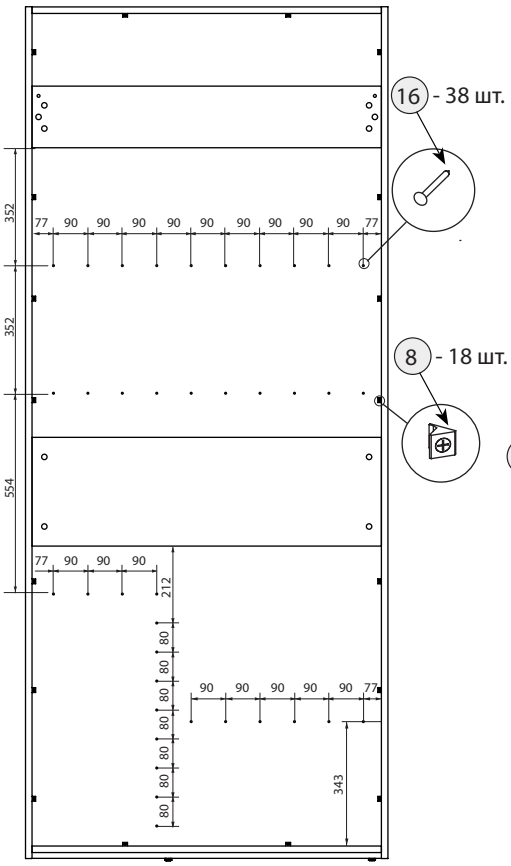

Шаг 20 Собирать, как показано на рисунке

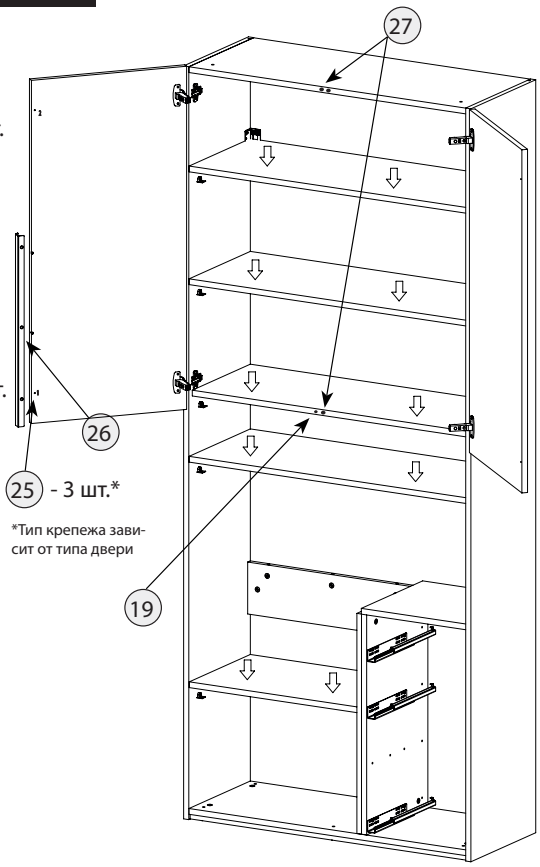

*Тип крепежа зависит от типа двери

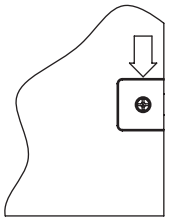

Установите полку и затяните полочные стяжки, поворачивая по часовой стрелке эксцентрик

Установка петли* на дверь

*Тип петли зависит от типа двери

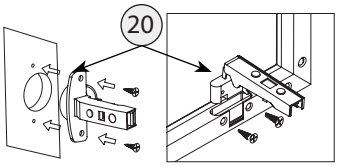

Соединение петли с ответной планкой

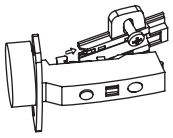

Наложить на монтажную планку, заведя в пазы.

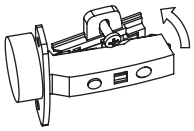

Защелкнуть на монтажной планке нажатием

Шаг 21 Сборка стола. Крышка

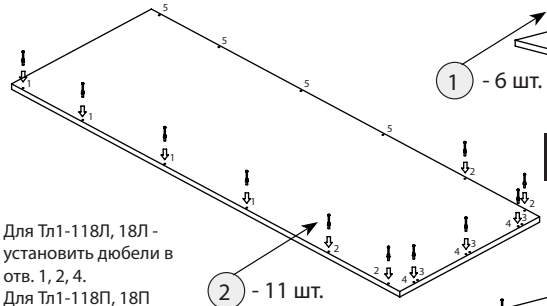

Для Тл1-118Л, 18Л - установить дюбели в отв. 1, 2, 4.
Для Тл1-118П, 18П - установить дюбели в отв. 2, 3, 5

Шаг 22 Сборка стола. Царга

Шаг 22 Собирать, как показано на рис.

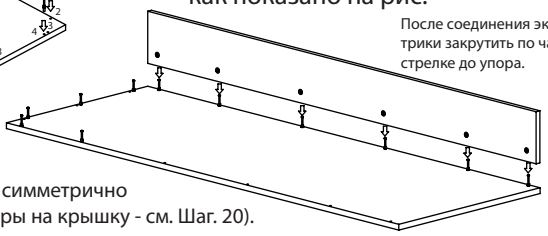

После соединения эксцентрики закрутить по часовой стрелке до упора.

Для Тл1-118Л, 18Л.
Для Тл1-118П, 18П - симметрично
(установка фурнитуры на крышку - см. Шаг. 20).

Шаг 23 Собирать, как показано на рис.

Для Тл1-118Л, 18Л.
Для Тл1-118П, 18П - симметрично

1. Прикрепить металлокаркас (опора) к столу, расположив его у края, при помощи шурупов 4х16.
2. Прикрепить профиль-трубу к столу, уперев заглушку профиль-трубы вплотную к металлокаркасу.

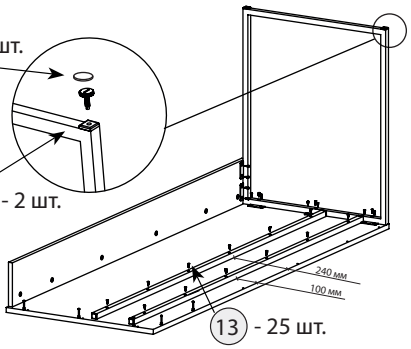

Профиль трубу расположить как показано на рисунке (прижать к уху М/К)

Шаг 24 Пристыковать стол к шкафу.

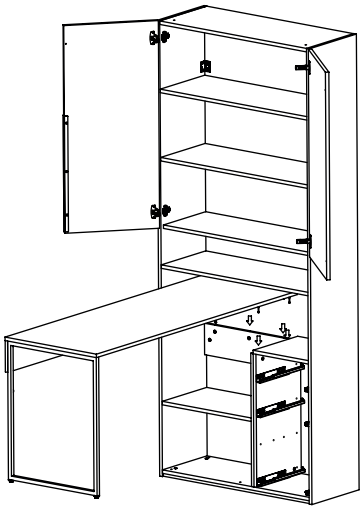

Для Тл1-118Л, 18Л.
Для Тл1-118П, 18П - симметрично

После соединения эксцентрики закрутить по часовой стрелке до упора.

Скрепить царги на две межсекционные стяжки (головка стяжки не должна быть на уровне боковин ящиков). Располагать межсекционные стяжки сверху.

Шаг 25 Прикрепить бортик к столу

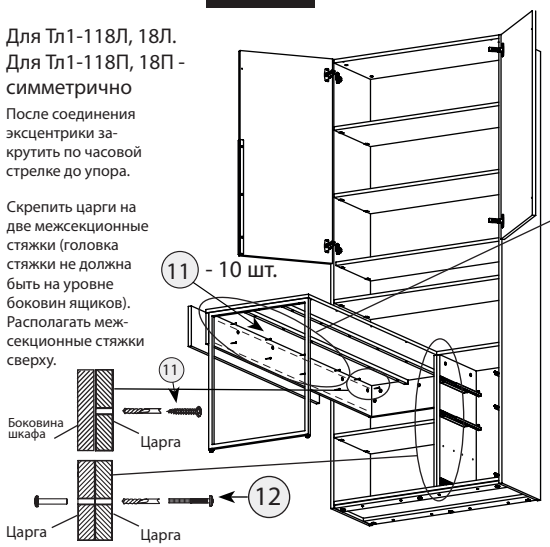

Для Тл1-118Л, 18Л.
Для Тл1-118П, 18П - симметрично

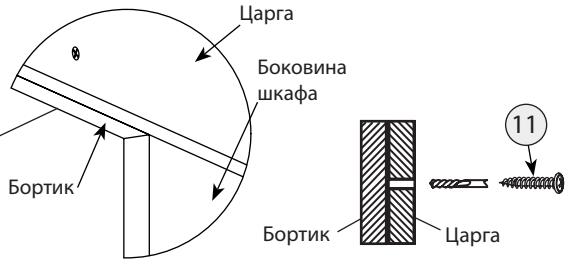

Вплотную прижать торец бортика к торцу боковины шкафа, нижний торец бортика должен быть вровень с нижним торцом царги. Зафиксировав, соединить бортик и царгу саморезами 4х30 (8 шт.). 4 самореза сверху и 4 снизу, на одном уровне (как показано на рисунке). Соединить царгу и боковину шкафа саморезами 4х30 (2 шт.).

Шаг 26

Установите шкаф на место эксплуатации. Выровняйте шкаф при помощи регулировочных опор. Для крепления рядом стоящих шкафов друг к другу используйте межсекционную стяжку.

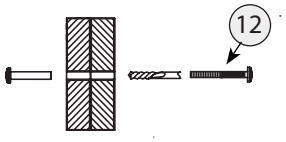

Шаг 27 Закрепите шкаф к стене

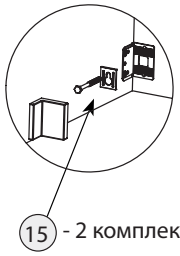

Изделие должно быть прикреплено к стене с помощью прилагаемого крепежа который подходит для крепления шкафа к стене из бетона или кирпича без пустот. Всегда выбирайте крепеж который подходит к материалу Ваших стен. Если прилагаемый крепеж не подходит к вашим стенам обратитесь в специализированный магазин.

Шаг 28 Регулировка петель

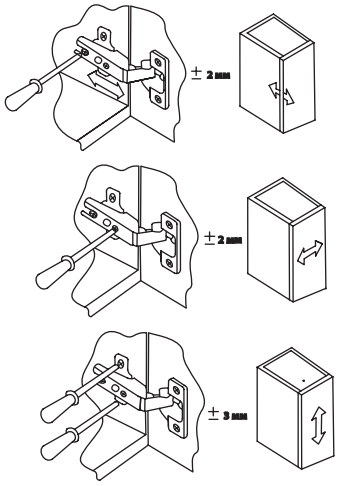

Шаг 29

После установки изделия и регулировки всех механизмов необходимо все отверстия и видимые эксцентрики минификсов закрыть заглушками.

Правила по эксплуатации и уходу за мебелью

Сохранность качества приобретённой мебели зависит от соблюдения условий её хранения и эксплуатации.

1. Транспортировка мебели. Мебель в собранном виде должна перевозиться в вертикальном положении с закрытыми дверьми и ящиками транспортными средствами, приспособленными для перевозки и предохранения мебели от повреждений, загрязнений и атмосферных осадков. Мебель, перевозимая при температуре ниже 0°С, охлаждается и при установке в помещение «запотевает», поэтому её следует немедленно протереть чистой сухой мягкой тканью.

2. Установка мебели. Мебель не следует устанавливать близко к сырым и холодным стенам или к источникам тепла (печам, батареям и др. отопительным приборам). Минимальное расстояние 0.5 м. Установку или перестановку мебели следует производить только путём поднятия изделия за боковые стенки. При не ровных полах под опорные элементы мебели вставляются установочные клинья.

3. Эксплуатация мебели. Используйте мебель в помещениях с температурой воздуха от 10 до 55°С и относительной влажностью не более 80%.
Мебель и зеркала должны быть защищены от воздействия прямого солнечного света, так как под их действием изменяется цвет и портится внешний вид изделия. Не допускайте попадания на мебель агрессивных жидкостей (спирта, ацетона, растворителей, кислот, щелочей, масел и т. п.). Случайно попавшую на поверхность жидкость следует немедленно стереть сухой тканью. Не следует ставить на поверхность мебели горячие предметы. Корпусная мебель должна использоваться в соответствии с функциональным назначением каждого отдельного предмета. Все тяжести следует размещать внутри шкафов и тумб таким образом, чтобы добиться равномерного распределения нагрузки по всей имеющейся площади и обеспечить необходимое равновесие скользящих частей. Вещи на полках рекомендуется размещать по принципу: наиболее тяжелые — ближе к краям (опорам), более легкие — ближе к центру. Высокие элементы (колонны, многоярусные шкафы, комоды и т.д.) рекомендуется больше нагружать в нижних секциях для обеспечения лучшей устойчивости этих элементов. При эксплуатации корпусной мебели **не допускается** статическая вертикальная нагрузка (в особенности с приложением усилия к одной точке): на дно ящиков — более 5 кг, на стенки верхние, нижние, полки, крышки (шкафов, стеллажей, тумб) — более 10 кг, на крышки комодов, тумб подвесных, напольных (при условии крпеления к стене) – до 40 кг. Нагрузка на выдвижную штангу — не более 3 кг. Нормальное усилие открытия дверей — до 3 кг, усилие выдвижения ящиков — до 5 кг. При ослаблении резьбовых соединений периодически их подтягивайте.

4. Уход за мебелью. Производите уход за мебелью сухой мягкой тканью (фланель, миткаль) с помощью специальных средств, придающих блеск поверхности, защищающих от появления статического электричества. Не допускается применять средства, не предназначенные для ухода за мебелью. Для ухода за стеклянными и зеркальными поверхностями следует использовать только средства мягкого воздействия, не обладающие абразивным действием и не содержащие агрессивных компонентов. Внимательно читайте состав чистящих средств.

5. Порядок предъявления претензий на качество мебели. Претензии по комплектации или качеству мебели должны направляться покупателем непосредственно в магазин, где приобретена мебель, с обязательным приложением документов на покупку. Претензии от покупателей принимаются розничными торговыми организациями в течение гарантийного срока. Гарантийный срок эксплуатации мебели — 5 лет. Срок службы — 10 лет.

Техническое описание (размеры изделий и деталей, в том числе на рисунках и в таблицах) приведено без обязательств с нашей стороны. Мы оставляем за собой право на внесение конструктивных изменений без ущерба функциональности, изменение ассортимента и окончательного дизайна нашей продукции.

ООО «АРТИС 21». **+7 (495) 795-07-35** www.artis21.ru e-mail: mail@artis21.ru